Datum stažení: 14.03.2013

ZLIN AIRCRAFT a.s.
Letiště 1578, 765 81 Otrokovice,
Česká republika
e-mail: zlinservice@zlinaircraft.eu
http://www.zlinaircraft.eu

ZÁVAZNÝ
SERVISNÍ BULLETIN

ZÁVAZNÝ BULLETIN Z 242L/19a - REV. 3, Z 143L/20a

Nahrazuje Závazný bulletin Z 242L/19a - rev. 2

„S vlivem na způsobilost"
Po technické stránce
schváleno ÚCL

1. DATUM: 30. dubna 1999

2. TÝKÁ SE:

Opatření 4.1:
Všech letounů Zlin 242L do v. č. 0730 včetně.
Všech letounů Zlin 143L do v. č. 0029 včetně, mimo v. č. 0025 a 0027.
Opatření 4.2:
Všech letounů Zlin 242L do v. č. 0733 včetně.

3. DŮVOD:

Letouny Z 242L: Při nízkých teplotách vzduchu může dojít k zamrznutí hlavní větve odvzdušnění motoru a k zamrznutí pojistné pryžové zátky ve vedlejší větvi odvzdušnění motoru. To může vést k vytlačení předního těsnícího kroužku skříně motoru a úniku oleje z motoru.

Letouny Z 143L: Při nízkých teplotách vzduchu může dojít k zamrznutí konce trubky odvzdušnění motoru. To může vést k vytlačení předního těsnícího kroužku skříně motoru a úniku oleje z motoru.

4. OPATŘENÍ:

4.1 Úprava odvzdušnění motoru letounů Z 242L a Z 143L.
4.2 Související změna v Návodu pro údržbu - část I. letounu Z 242L.
Související změna v Letové příručce byla vydána Závazným bulletinem Z 242L/19a - Rev. 2 zůstává v platnosti.

5. OPATŘENÍ PROVÉST:

Opatření 4.1: Při nejbližší 100 hod. nebo roční prohlídce, nejpozději však při přípravě na zimní provoz. Během zimního provozu ihned po obdržení bulletinu.
Opatření 4.2: Ihned po obdržení bulletinu.

Datum stažení: 14.03.2013

6. PROVEDE: Provozovatel

7. NÁKLADY HRADÍ: Nevzniknou

8. POSTUP PRÁCE: **8.1**

Letouny Z 242L:

Opatření 4.1:

Demontovat trubku odvzdušnění: vyšroubovat šroub přidržující přes objímku vedlejší větev odvzdušnění k požární stěně, povolit hadicové spony na obou koncích trubky hlavní větve a vyjmout trubku z hadic.
Šroub našroubovat zpět a pevně dotáhnout.
Demontovanou trubku zbavit zbytků oleje a odříznout vedlejší větev (tenčí) 20 až 30 mm od trubky hlavní větve (viz obr.1).
Srazit hrany řezu, zbavit hlavní trubku pilin.
Nasunout trubku zpět do hadic a natočit ji tak, aby zbytek vedlejší větve směřoval šikmo dozadu (mírně doprava tak, aby při pohledu shora byl v zákrytu s trubkou hlavní větve - viz obr.1)
Utáhnout hadicové spony na obou koncích trubky.

Letouny Z 143L:

Demontovat trubku odvzdušnění, vyvrtat otvor dle obr. 2, trubku namontovat zpět - poloha otvoru dle obr. 2.

8.2

Opatření 4.2:

V Letové příruce Z 242L vyměňte staré strany za nové s datem 30. 9. 1998 a změnu zapište do Seznamu změn.

a) česká verze: 0-5, 1-4, 4-5
b) anglická verze: 0-5, 1-4, 4-6
c) anglická verze, č. dok. 003.012:
   pro letouny do v. č. 0689 vč.: 0-1, 0-5, 0-6, 1-4a, 4-6
   pro letouny od v. č. 0691: 0-1, 0-5, 0-6, 1-4a, 4-6

Tato změna provedení dle Závazného bulletinu Z 242L/19a - Rev. 2 zůstává v platnosti.

V Návodu pro údržbu Z 242L - část I. vyměňte staré listy za nové s datem 30. 4. 1999 a změnu zapište do Seznamu změn.
česká verze, č. dok. 003.021.1: 0-3, 0-5, 2-34, 2-35, 3-14;
anglická verze, č. dok. 003.022.1: 0-3, 0-5, 2-34, 2-35, 3-14.

Datum stažení: 14.03.2013

Obr. 1

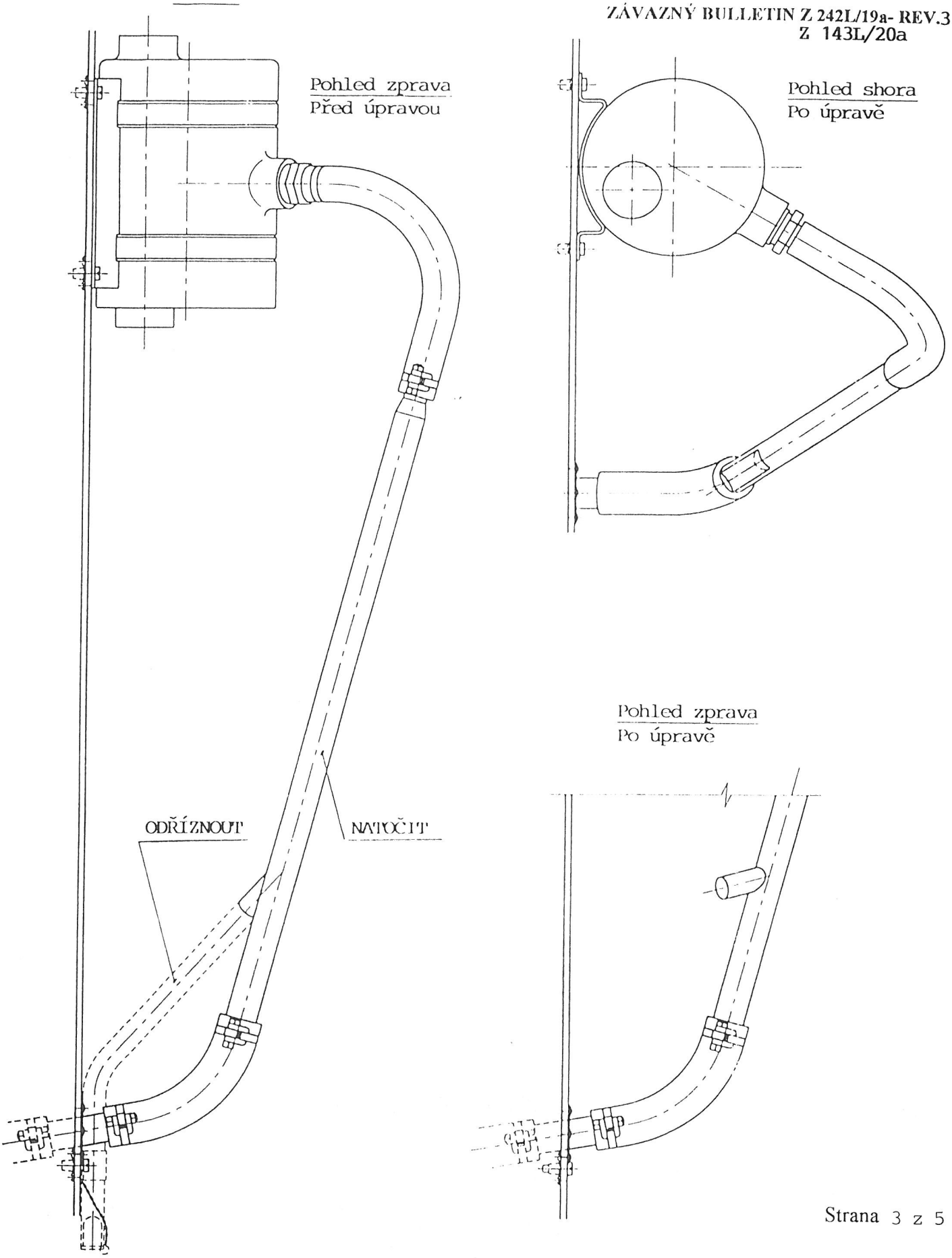

Datum stažení: 14.03.2013

Obr.2

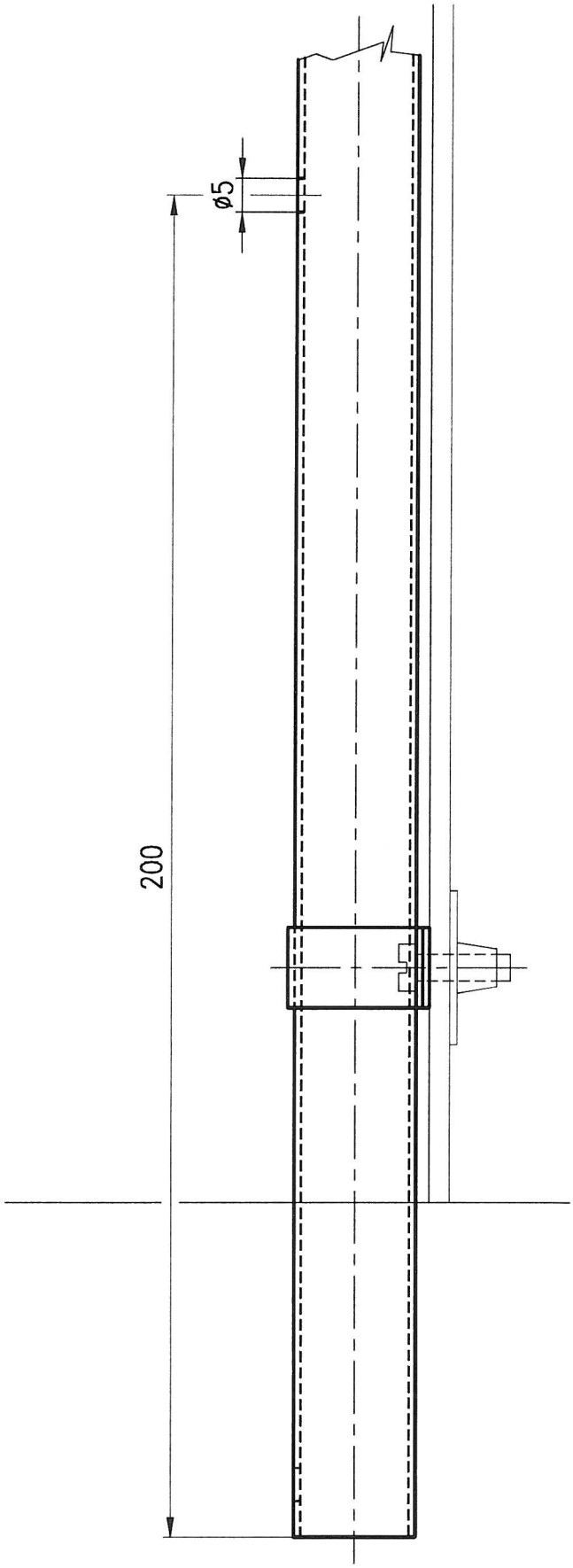

Datum stažení: 14.03.2013

9. POTŘEBNÝ MATERIÁL: Nové listy Návodu pro údržbu - část I. letounu Z 242L dle bodu 8.2 tohoto bulletinu dodá výrobce spolu s bulletinem. Nové listy Letové příručky letounu Z 242L dle bodu 8.2 tohoto bulletinu dodal výrobce spolu s bulletinem Z 242L/19a - Rev. 2.

10. PŘÍLOHA: Nové listy Návodu pro údržbu - část I dle bodu 8.2 tohoto bulletinu.

.....
Ing. Lubomír Hubený
zást. hlavního konstruktéra

Kontaktní adresa: **ZLIN AIRCRAFT a.s.**
Obchodně technické služby
765 81 Otrokovice
Česká republika